# 4 Een bliksemlicht op de toren

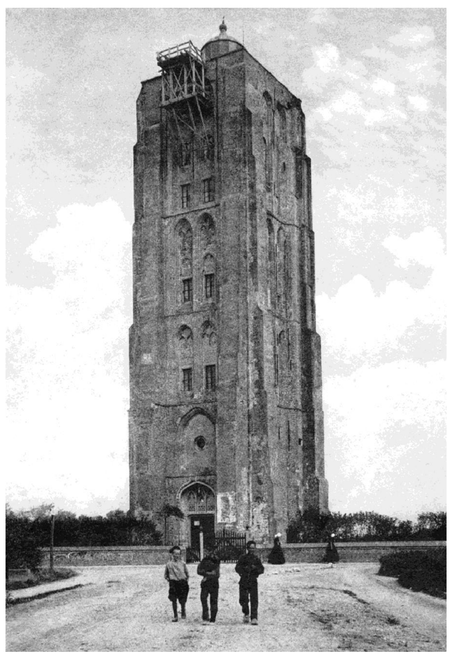

De vuurtoren in 1906, met een tijdelijk hulplicht op een houten stellage.

Begin twintigste eeuw was het opnieuw nodig om de verlichting te verbeteren. Het licht moest hoger staan en krachtiger worden, om het van grotere afstand zichtbaar te maken. Daarom werd de lantaarn van de vuurtoren in 1907 vervangen door een acht meter hoge gietijzeren opbouw met een nieuw lichthuis.

Het nieuwe licht bestond uit een dubbeloptiek met elektrische koolspitsbooglampen als lichtbron. De optiek dreef op een kwikbad. De draaisnelheid was hoog, waardoor slechts korte lichtflitsen, schitteringen genoemd, te zien waren. Dit type licht werd daarom 'bliksemlicht' genoemd.

Westkapelle in 1907. Op de voorgrond de opzichterswoning, daarnaast de dubbele woning voor de stokers en het machinegebouw.

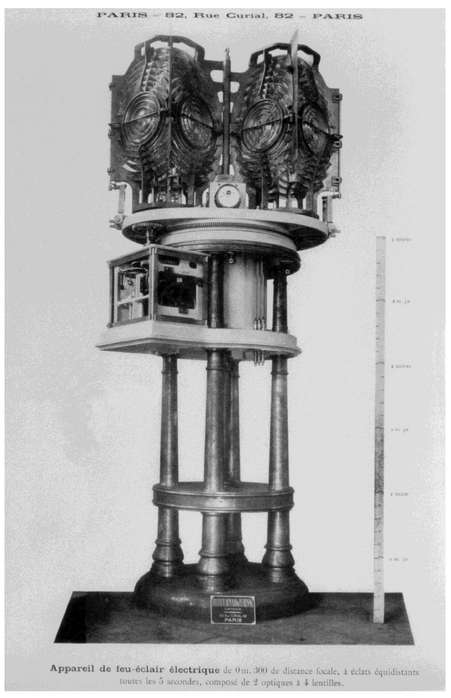


De dubbeloptiek van Westkapelle van 1907.

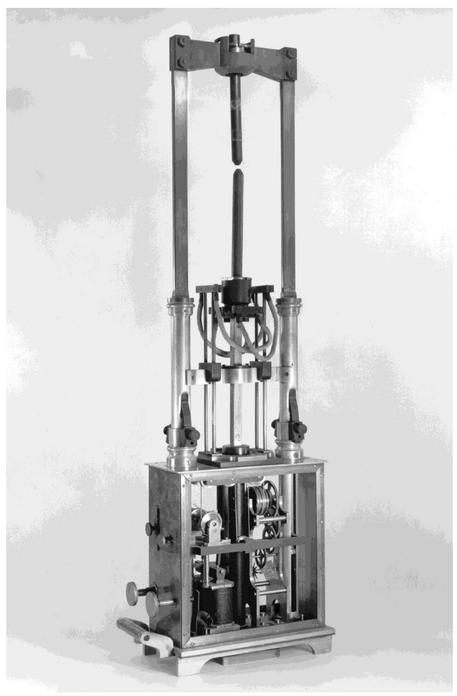

Een koolspitsbooglamp.

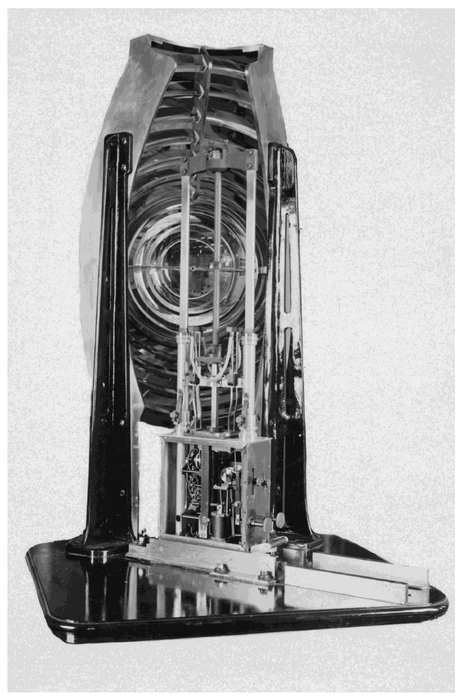

Segment van een dubbeloptiek met een koolspitsbooglamp.

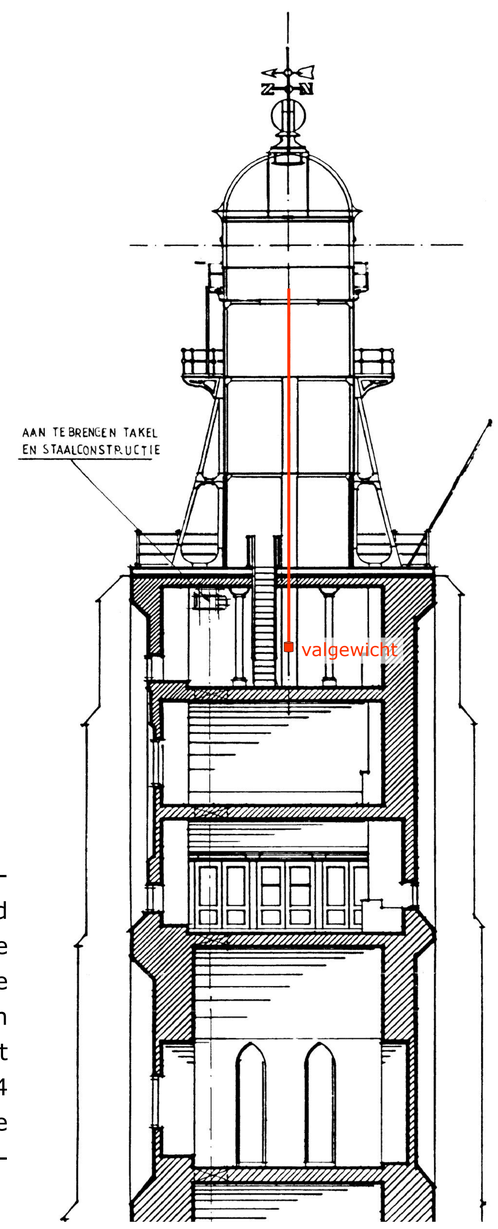

Het machinegebouw aan de Grindweg, thans Casembrootstraat, in 1907.

**De elektriciteitsvoorziening**

In die tijd was er nog geen provinciaal elektriciteitsnet. De stroom voor het bliksemlicht werd daarom opgewekt door wisselstroomdynamo's die werden aangedreven door met antraciet gestookte gasgeneratoren. Deze waren geplaatst in een apart machinegebouw. Er waren stokers in dienst om de machines draaiende te houden. In 1934 werd de vuurtoren aangesloten op het Provinciale Zeeuwse Elektriciteitsnet. De motordynamo's bleven als reserve gehandhaafd.

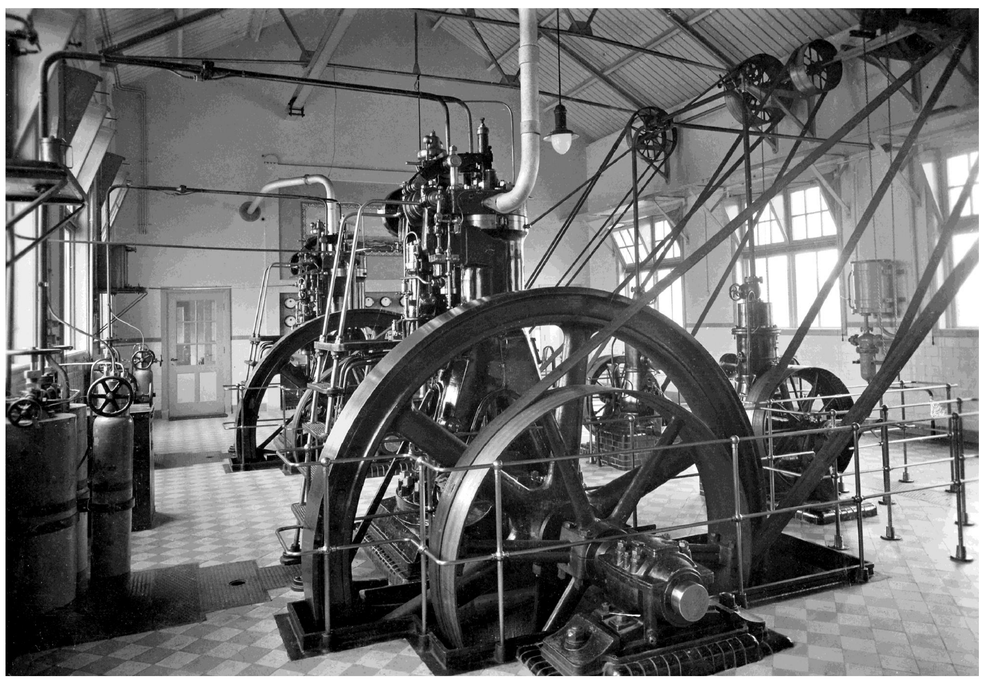

Wisselstroomdynamo's voor het opwekken van de elektriciteit voor het bliksemlicht.

De vuurtoren omstreeks 1910.